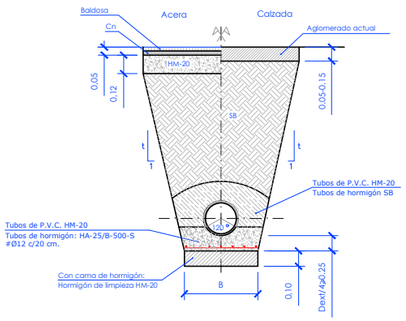

ZANJA PARA ALTURA ⩽ 1.5 EN ZONA URBANIZADA

Escala 1/20

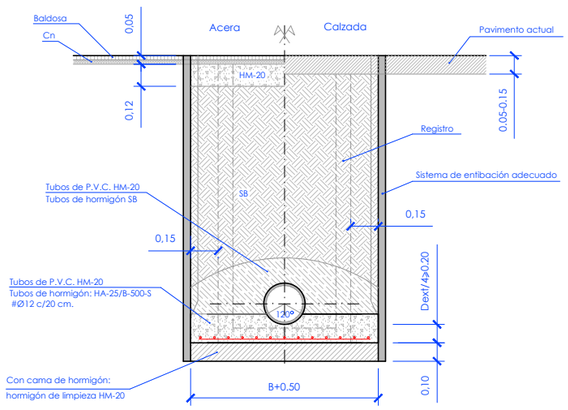

ZANJA PARA ALTURA ⩾ 1.5

Escala 1/20

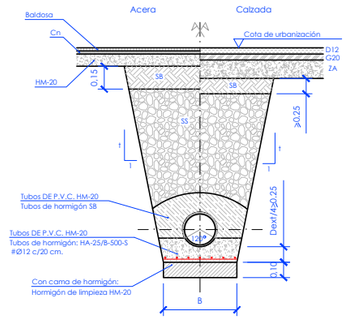

ZANJA PARA ALTURA ⩽ 1.5 EN NUEVA URBANIZACIÓN

Escala 1/20

	t
Máxima	10
Normal	5
Mínima	3

Notas:
- SB: Subbase granular de todo uno de cantera
- A: Arena de cantera
- ZA: Zahorra artificial
- SS: suelo seleccionado compactado al 95% pn
- La calidad indicada para los materiales de relleno ha de entenderse como mínima, pudiendo exigirse calidades superiores
- En zona urbanizada se cortara el pavimento con sierra de disco

DIMENSIONES DE ZANJA (m.)	
Di.	B
300<Di.<350	0,40+De.
400<Di.<600	0,70+De.
650<Di.<900	0,80+De.
Di.>1000	0,90+De.

Notas:
- SB: Subbase granular de todo uno de cantera
- A: Arena de cantera
- ZA: Zahorra artificial
- SS: suelo seleccionado compactado al 95% pn
- La calidad indicada para los materiales de relleno ha de entenderse como mínima, pudiendo exigirse calidades superiores
- En zona urbanizada se cortara el pavimento con sierra de disco

Dimensiones de zanja (m.)	
Di.	B
300<Di.<350	0,40+De.
400<Di.<600	0,70+De.
650<Di.<900	0,80+De.
Di.>1000	0,90+De.

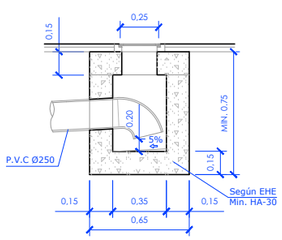

Sumidero sifónico

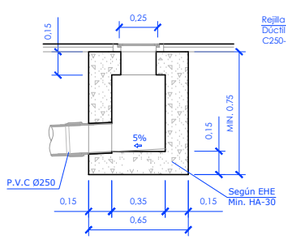

Sumidero sifónico

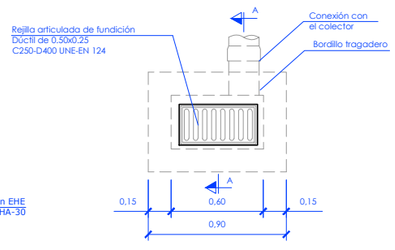

Planta

Sumidero

Escala 1/20

NOTA:
- Las arquetas construidas "in situ" deberán cumplir lo especificado en la vigente EHE

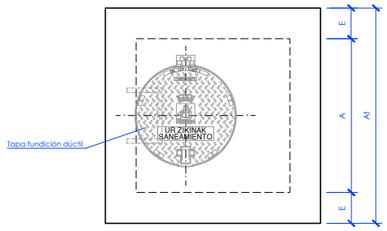

Planta

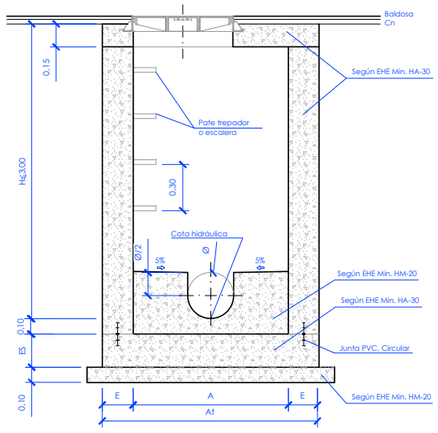

Alzado seccionado

Pozo de registro H ≤ 3m

Escala 1/20

POZO	TIPO 1	TIPO 2
Ø(mm)	Ø⩽600	Ø>600
A	1.00	1.20
At	1.30	1.60
E	0.20	0.20
ES	0.20	0.20

NOTA:
- Los pozos "in situ" deberán cumplir lo especificado en la vigente EHE
- El tipo de tapa y sus dimensiones se definirá según criterio del servicio de explotación de aguas y saneamiento

NOTA:
- No se puede conectar al cono del pozo

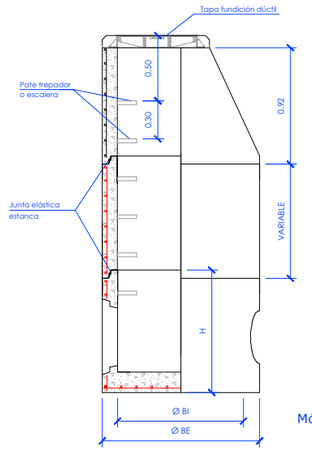

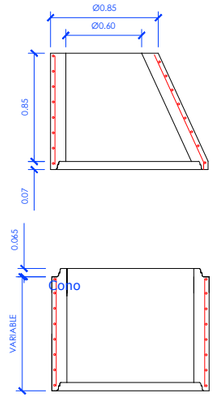

Módulos de altura variable
entre 0.25 -1.00m.

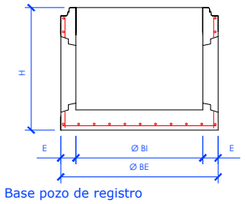

Base pozo de registro

Conjunto

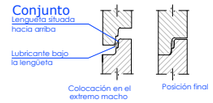

Detalle de junta entre módulo



Detalle de junta base - tubo con orificio

Pozo de registro H.A. Prefabricado

Cotas orientativas de los pozos				
TIPO	1	2		3
Ø BI	1.00	1.20		1.50
Ø BE	1.24	1.52	1.60	2.10
H	1.025	1.20	1.355	1.70
E	0.12	0.16	0.20	0.30

NOTA:
- Los pozos de registro prefabricados de hormigón armado deberán cumplir lo especificado en las normas UNE-EN 1917 Y UNE 127.917
- El tipo de tapa y sus dimensiones se definirá según criterio del servicio de explotación de aguas y saneamiento

HORMIGÓN

LOCALIZACIÓN	TIPIFICACIÓN	RESISTENCIA DE CÁLCULO	MIN.CONTENIDO CEMENTO	MÁXIMA RELACION A/C	VALOR NOMINAL RECUBRIMIENTOS	NIVEL DE CONTROL	COEFICIENTE 9c
Pozos H < 4,5m	HA-25/B/20/IIa	16,6 N/mm²	275 kg	0,60	———	ESTADISTICO	1,5
Pozos H >= 4,5m	HA-25/P/25/IIIb	16,6 N/mm²	275 kg	0,60	———	ESTADISTICO	1,5
Zanjas H < 4,5m	HA-20/B/20/IIa	13.3 N/mm²	275 kg	0,60	———	ESTADISTICO	1,5
Zanjas H >4,5m	HA-25/P/25/IIIb	16,6 N/mm²	275 kg	0,60	———	ESTADISTICO	1,5

ACERO

LOCALIZACIÓN	DESIGNACIÓN	RESISTENCIA DE CÁLCULO	PRODUCTO CERTIFICADO	NIVEL DE CONTROL	COEFICIENTE 9c
Todos los elementos	B 500 S	435 N/mm²	MARCA N / AENOR	NORMAL	1,15

EJECUCIÓN

TIPO DE ACCIÓN	NIVEL DE CONTROL	COEFICIENTES
Permanentes 9g	NORMAL	1,50
Permanentes de valor no constante 9g*	NORMAL	1,60
Variables 9q	NORMAL	1,60

OHARRAK :

NOTAS :

REV.	CLASE DE MODIFICACION	FECHA	NOMBRE	COMP.	OBRA
A	PRIMERA EMISION	May.22	Fulcrum	ETS	

BERRIKUSPENAK / REVISIONES

AHOLKULARIA / CONSULTOR

FULCRUM

INGENIARI EGILEA
INGENIERO AUTOR

IGNACIO CRESPO FIDALGO
I.C.C.P. COLEG. Nº 11.138

AHOLKULARIAREN ERREFERENTZIA
REFERENCIA CONSULTOR

ERREFERENTZIA
REFERENCIA

2-2VA-022-242-A

EUSKO JAURLARITZA GOBIERNO VASCO

LURRALDE PLANGINTZA, ETXEBIZITZA ETA GARRAIO SAILA

DEPARTAMENTO DE PLANIFICACIÓN TERRITORIAL, VIVIENDA Y TRANSPORTES

euskal trenbide sarea

PROIEKTUAREN IKUSKAPENA ETA ZUZENDARITZA
INSPECCION Y DIRECCION DEL PROYECTO

ESKALA ORIGINALA
ESCALA ORIGINAL

Indicadas

EN DIN A1

ESKALA GRAFIKOA
ESCALA GRAFICA

PROIEKTUAREN IZENBURUA
TITULO DEL PROYECTO

ANOETA GELTOKIKO BIGARREN ATONDOA ERAIKITZEKO PROIEKTUA
PROYECTO DE CONSTRUCCIÓN DEL 2º VESTÍBULO DE LA ESTACIÓN DE ANOETA

PLANOAREN IZENBURUA
TITULO DEL PLANO

SERVICIOS AFECTADOS
REPOSICIÓN DE SERVICIOS
SANEAMIENTO Y PLUVIALES. DETALLES. HOJA 2

PLANO ZK. / N. PLANO
11.3.2

ORRIA / HOJA
6 Sigue Fin

P:\vivos\V0000141\02 Vigentes\Planos\Proyecto constructivo\11-Servicios afectados\11-03-Reposicion servicios\11-03-02-Saneamiento\2-2VA-022-242-A.dwg